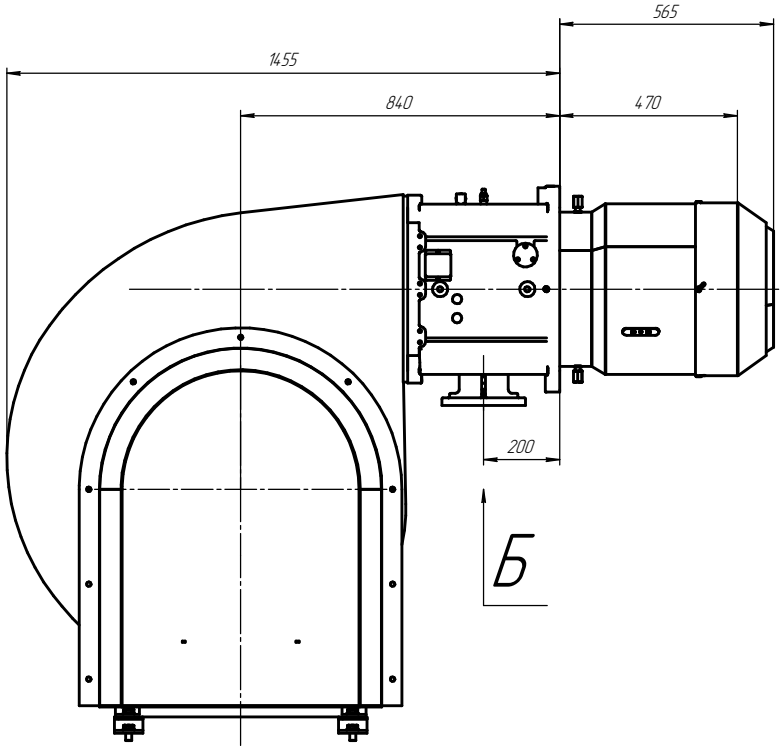

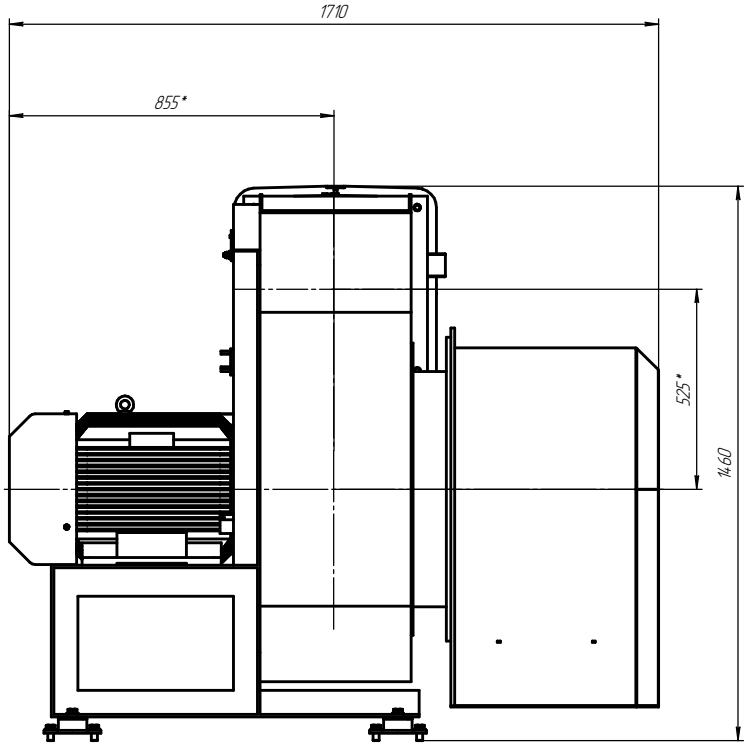

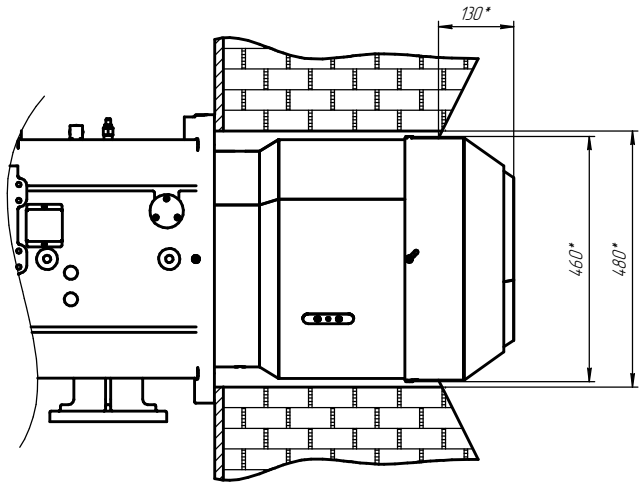

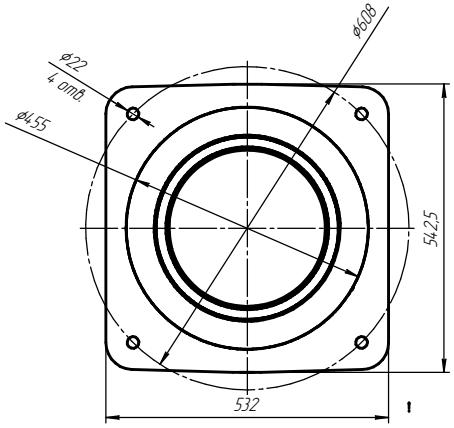

Б (1:2)

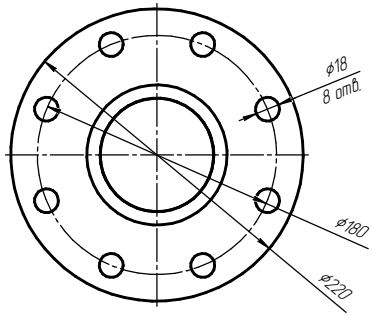

Изм.	Лист	№ докум.	Подп.	Дата	RTCB 1200	Лит.	Масса	Масштаб
Разраб.								1:7
Пров.						Лист	Листов 1	
Т.контр.								
Н.контр.								
Утв.								

Копировал

Формат А1

Перв. примен.

Справ. №

Подп. и дата

Инв. № дубл.

Взам. инв. №

Подп. и дата

Инв. № подл.