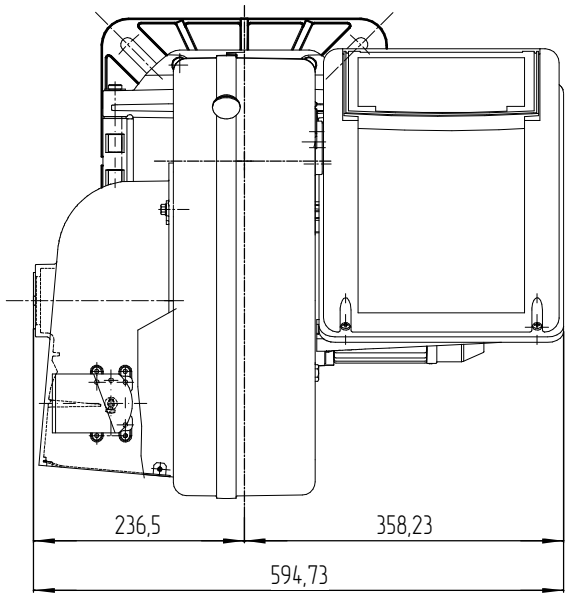
236,5
358,23
594,73

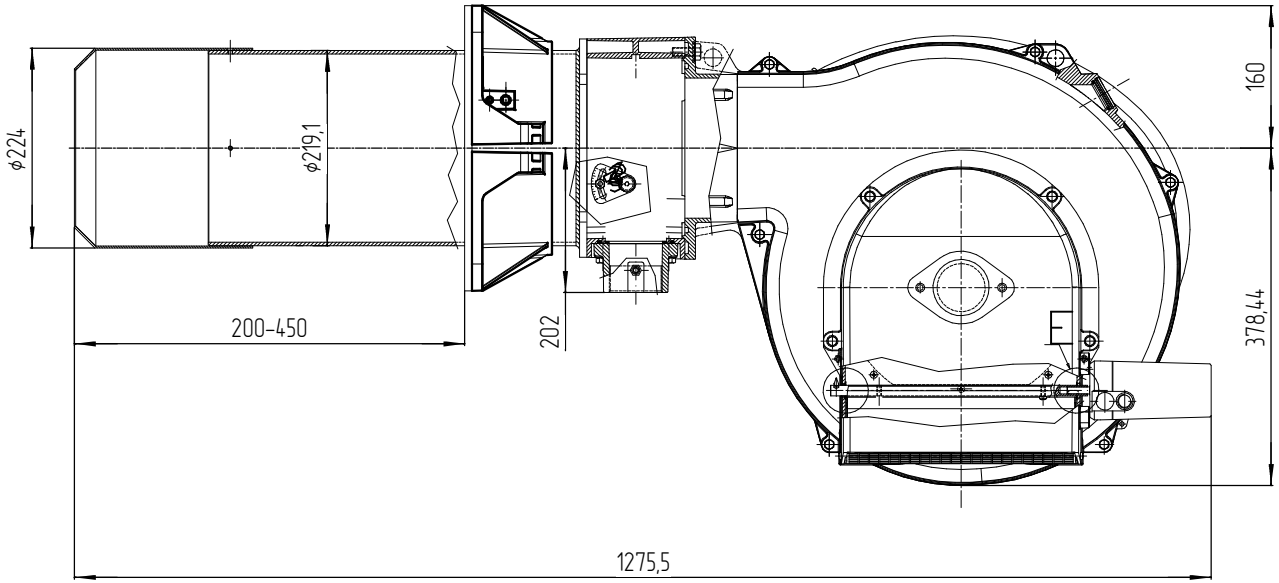
ϕ224
ϕ219,1
200-450
202
160
378,44
1275,5

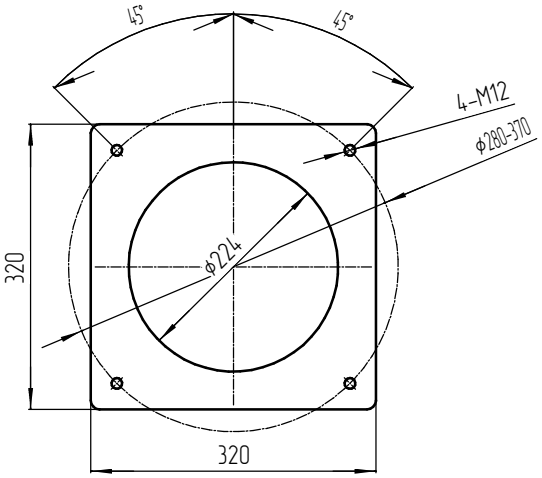
45°
45°
4-M12
ϕ280-370
ϕ224
320
320

RTC80E