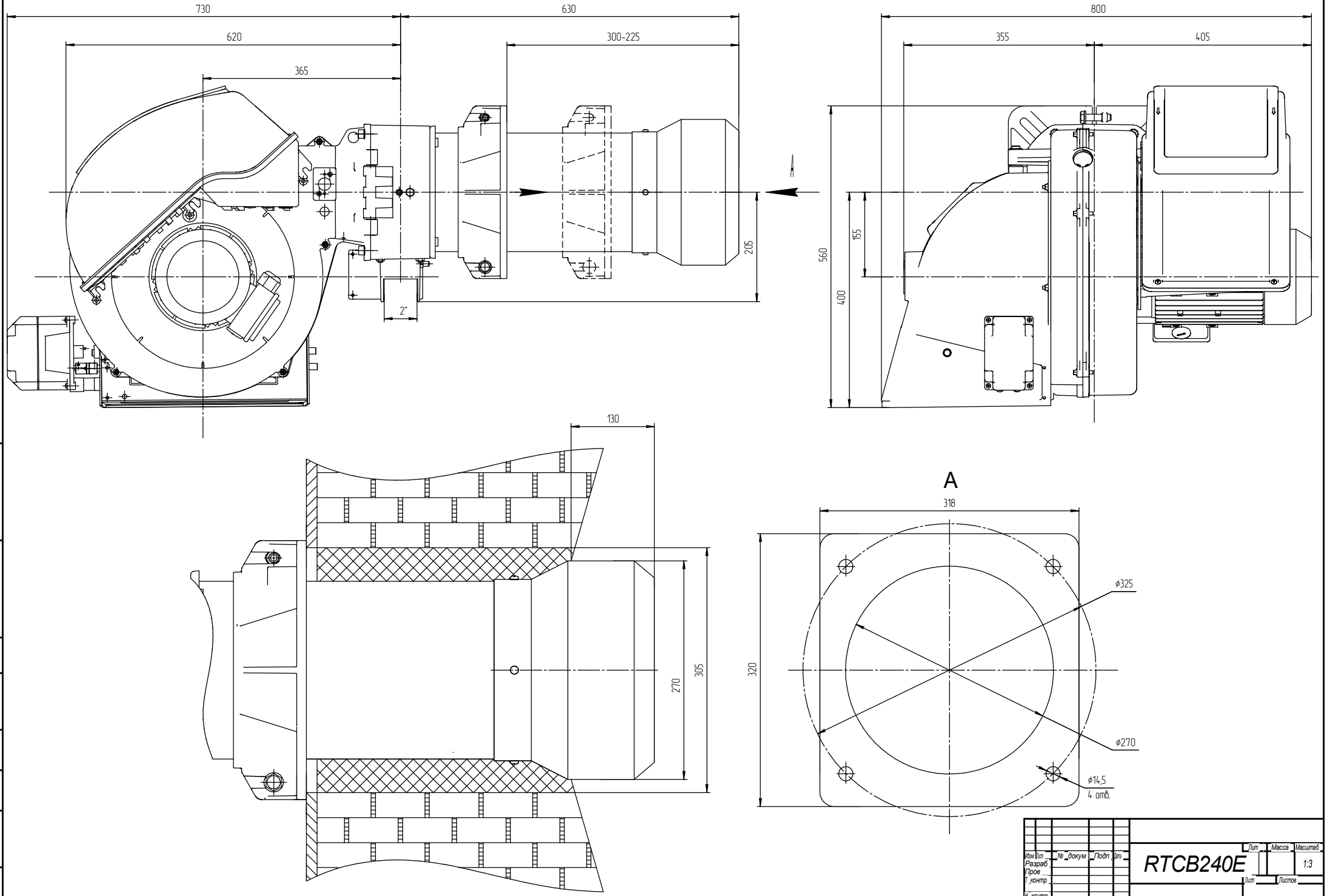

Изм	Лист	№ докум	Подп	Дата	RTCB240E	Лит	Масса	Масштаб
Разраб								1:3
Пров						Лист		Листов
Т.контр								
Н.контр								
Утв								

Копировал

Формат A1

Перв. примен

Справ. №

Подп. и дата

Инв. № дубл.

Взам. инв. №

Подп. и дата

Инв. № подл.