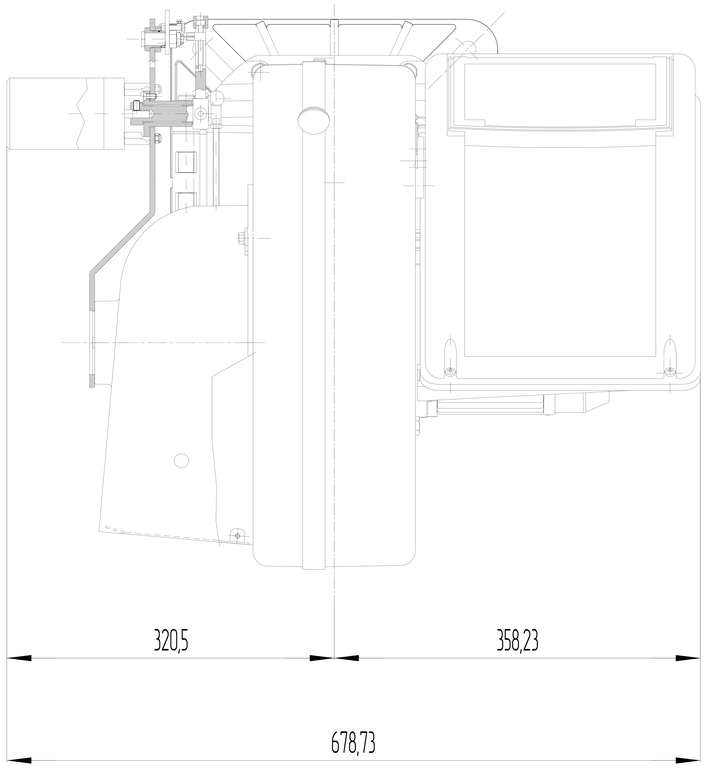
320,5
358,23
678,73

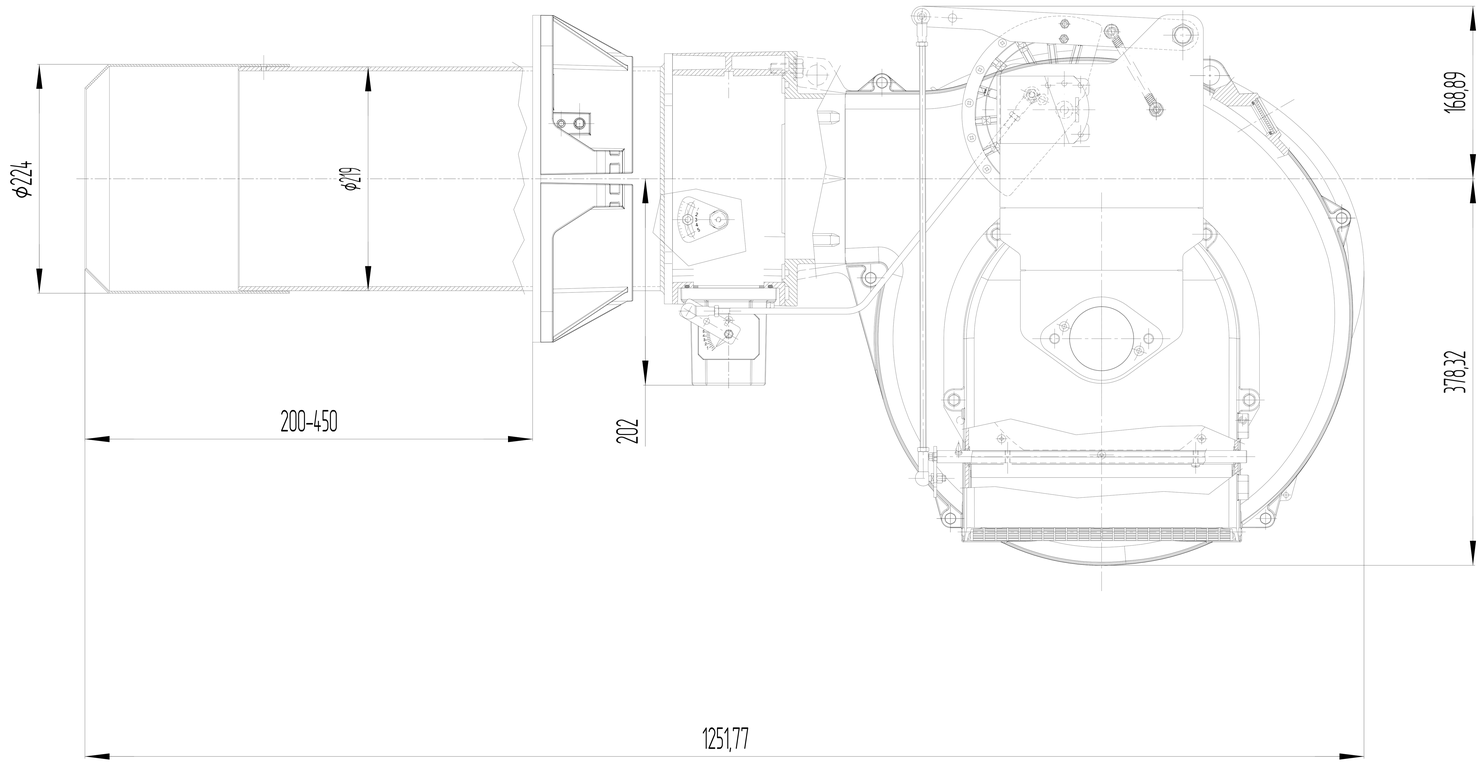
ϕ224
ϕ219
200-450
202
168,89
378,32
1251,77

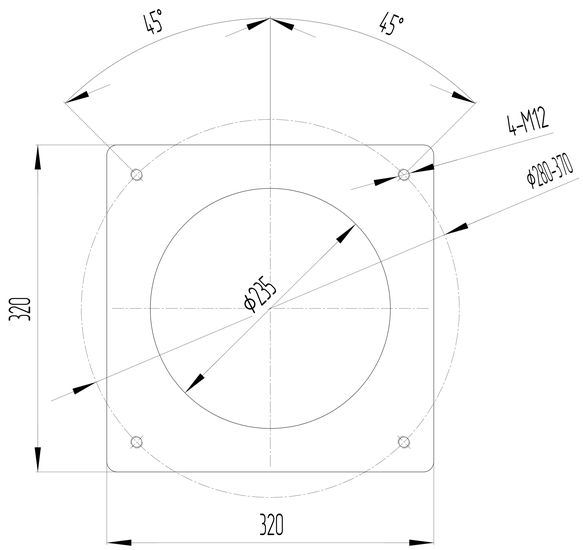
45°
45°
4-M12
ϕ280-370
ϕ235
320
320

RTC80M