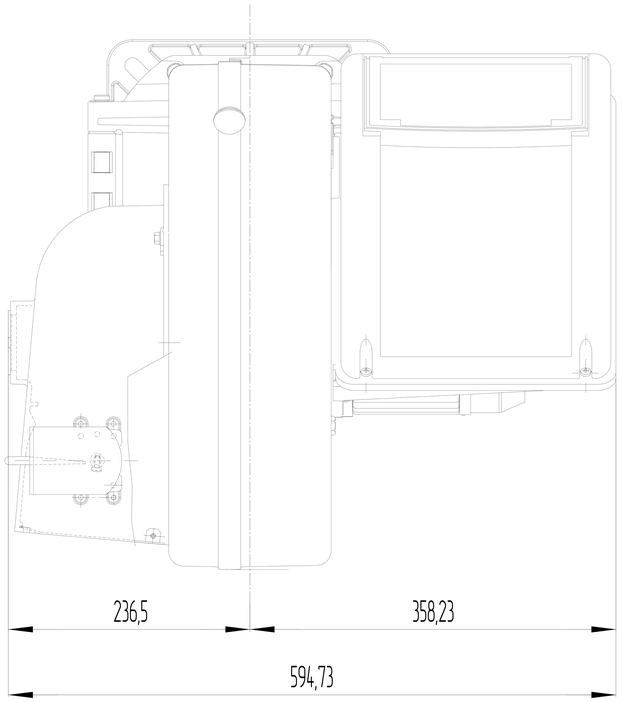
236,5
358,23
594,73

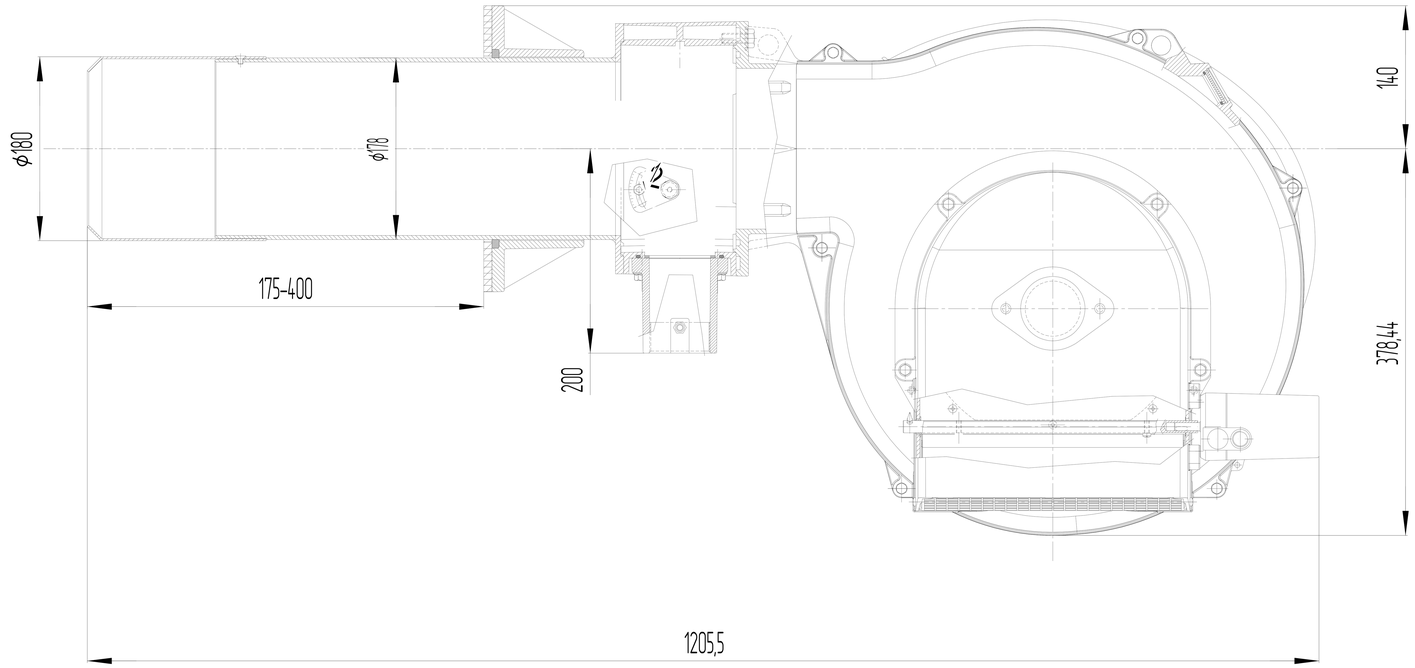
ϕ180
ϕ178
175-400
200
140
378,44
1205,5

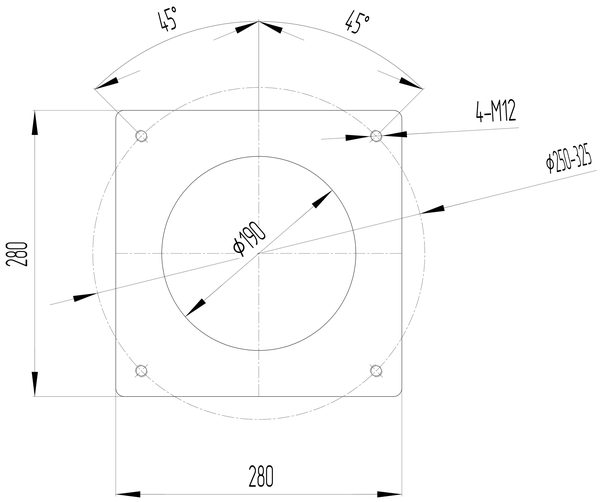
45°
45°
4-M12
ϕ150-315
ϕ190
280
280

RTC70E