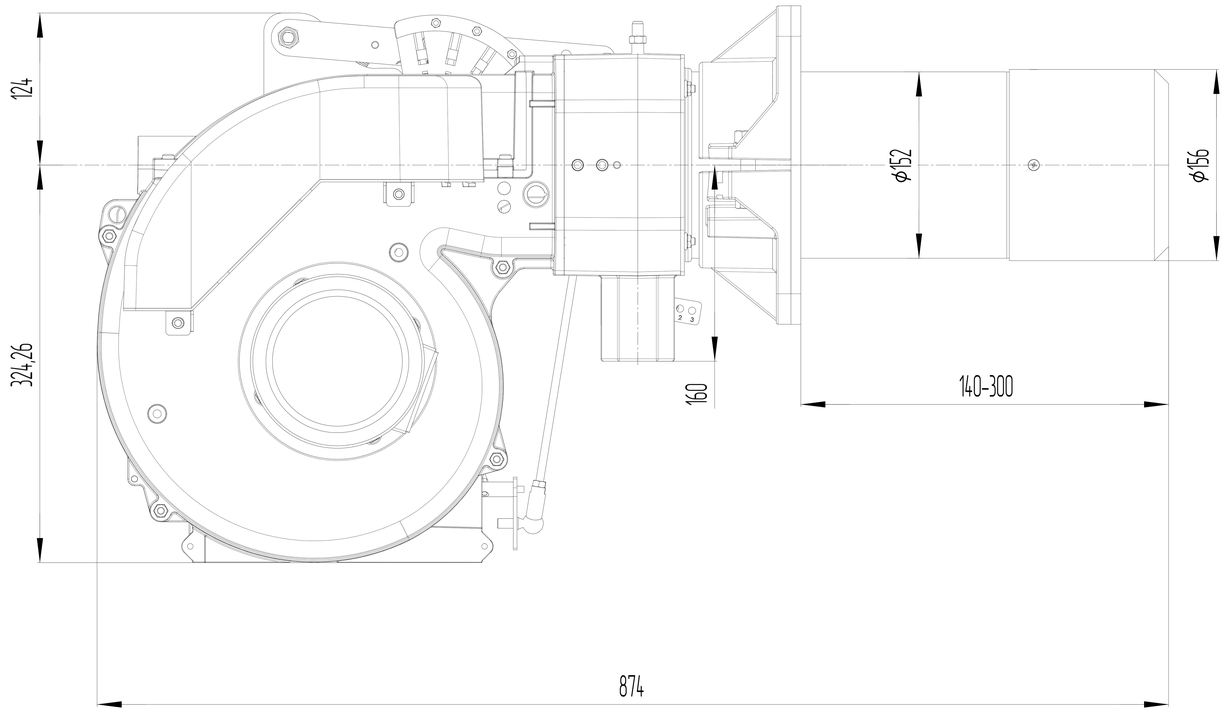
124
324,26
160
ϕ152
ϕ156
140-300
874

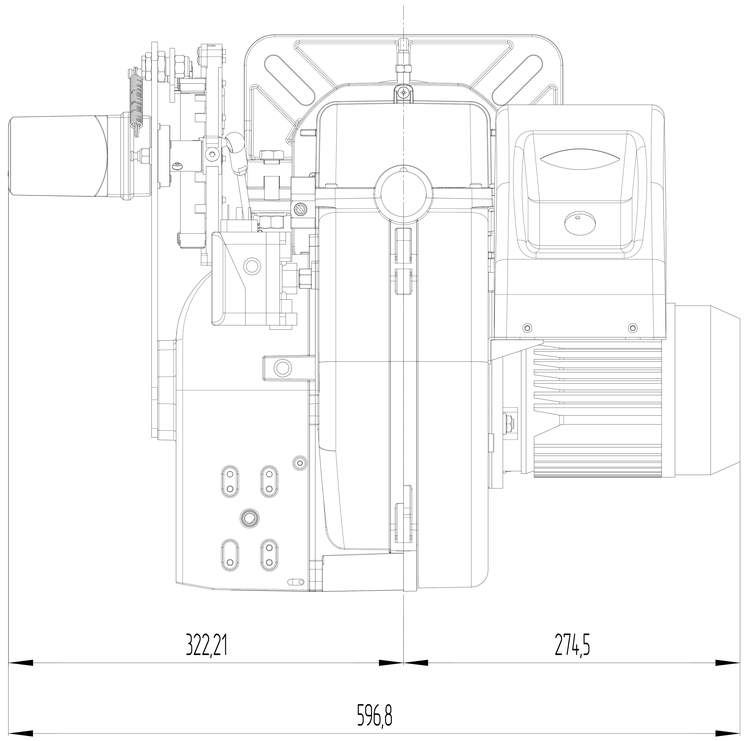
322,21
274,5
596,8

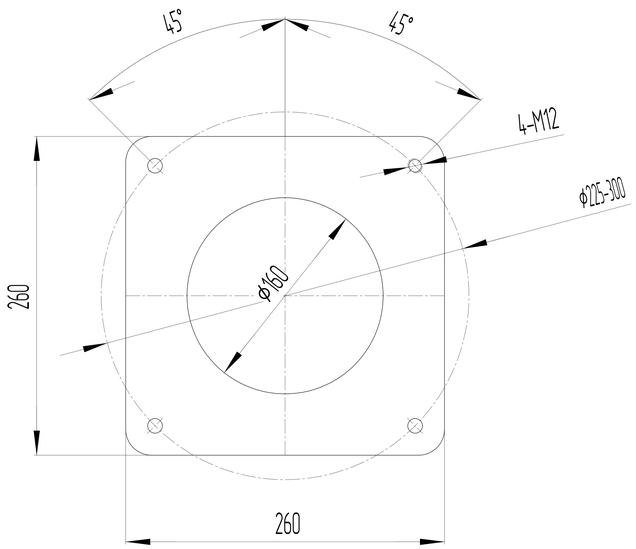
45°
45°
4-M12
ϕ225-300
ϕ160
260
260

RTC60M