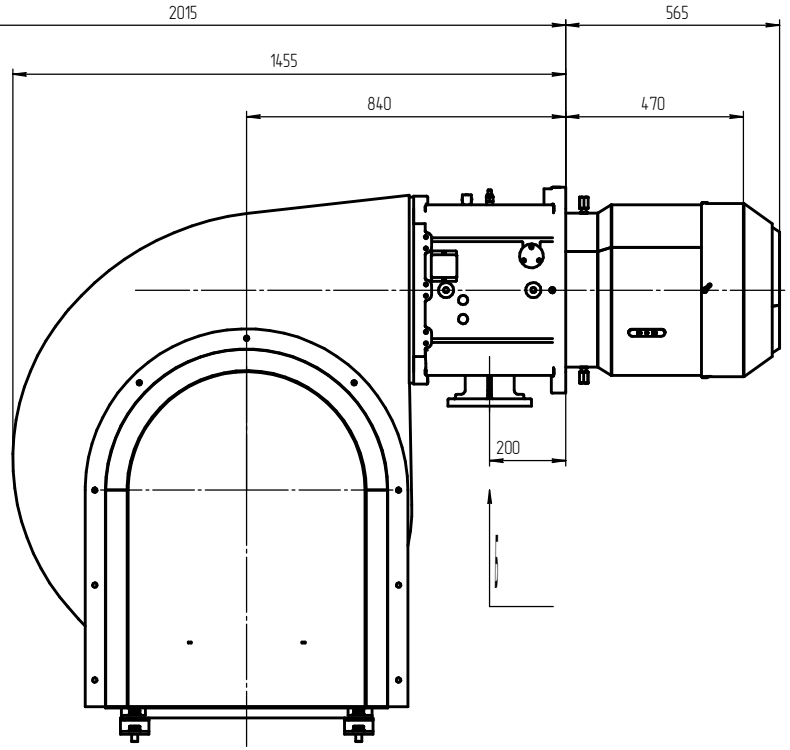

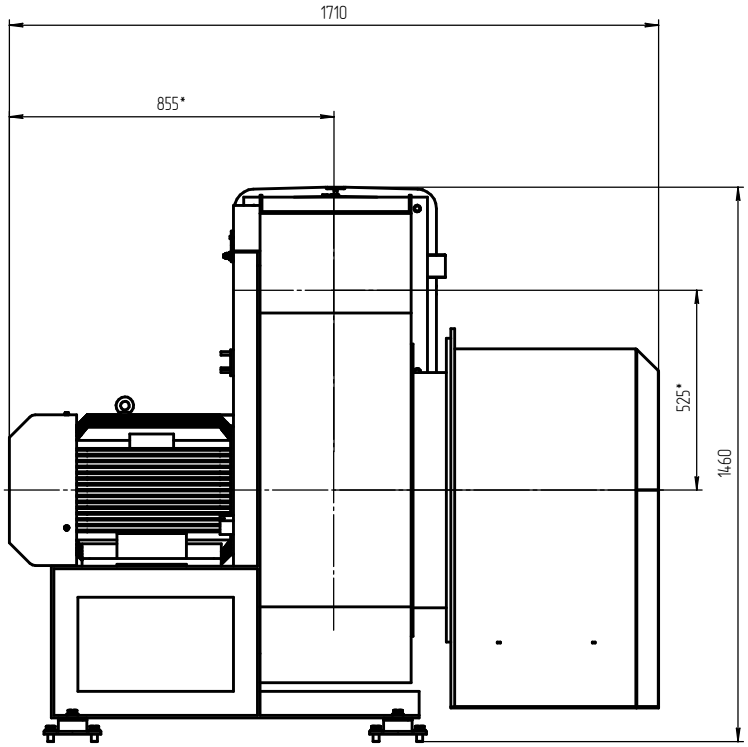

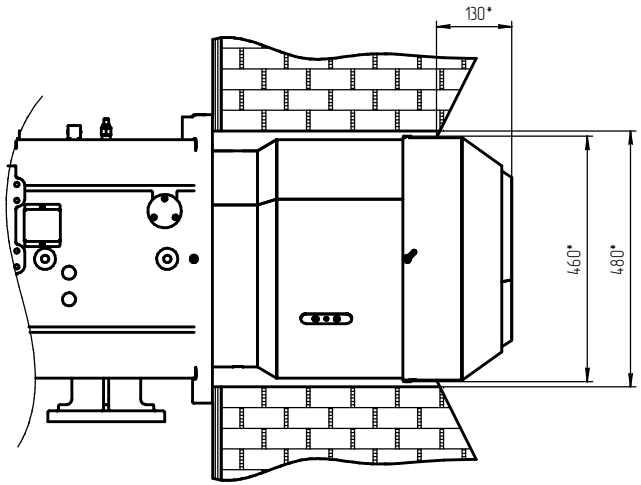

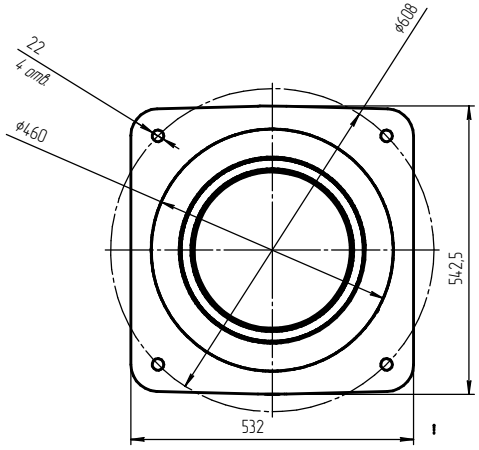

Б (1:2)

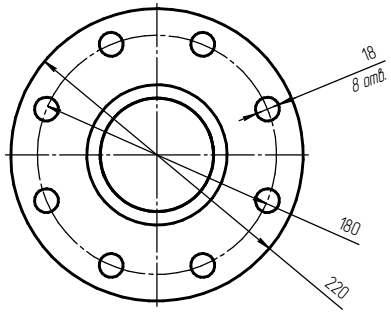

Изм	Лист	№ докум	Подп	Дата	RTCB 1200	Лит	Масса	Масштаб
Разраб								1:7
Пров						Лист	Листов	
Т.контр								
Н.контр								
Утв								

Копировал

Формат А1

Перв. примен. | Справ. № | Подп. и дата | Инв. № дубл. | Взам. инв. № | Подп. и дата | Инв. № подл.