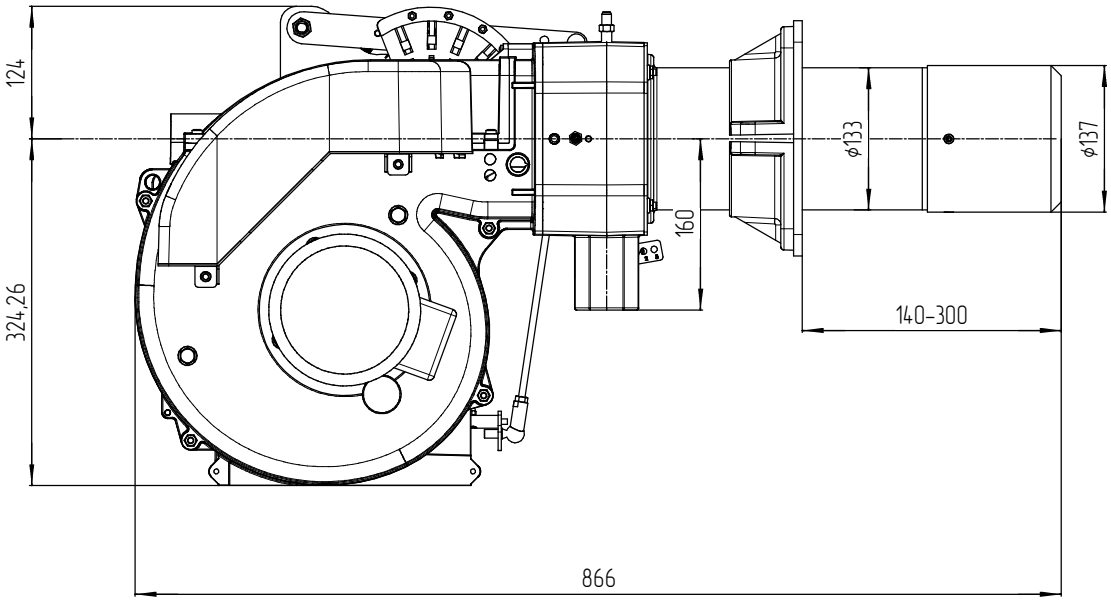
124
324,26
160
ϕ133
ϕ137
140-300
866

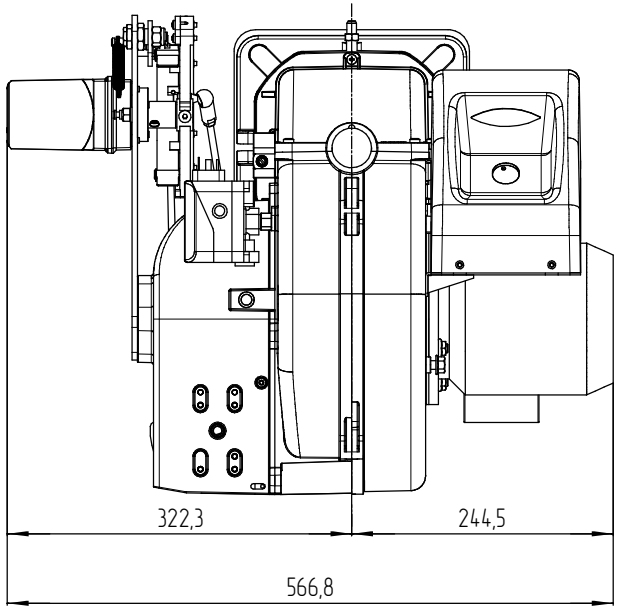
322,3
244,5
566,8

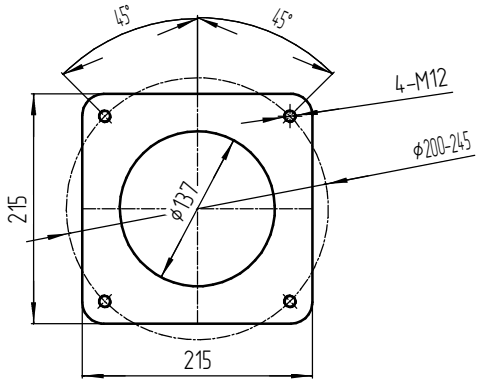
45°
45°
4-M12
ϕ200-245
ϕ137
215
215

RTC45M