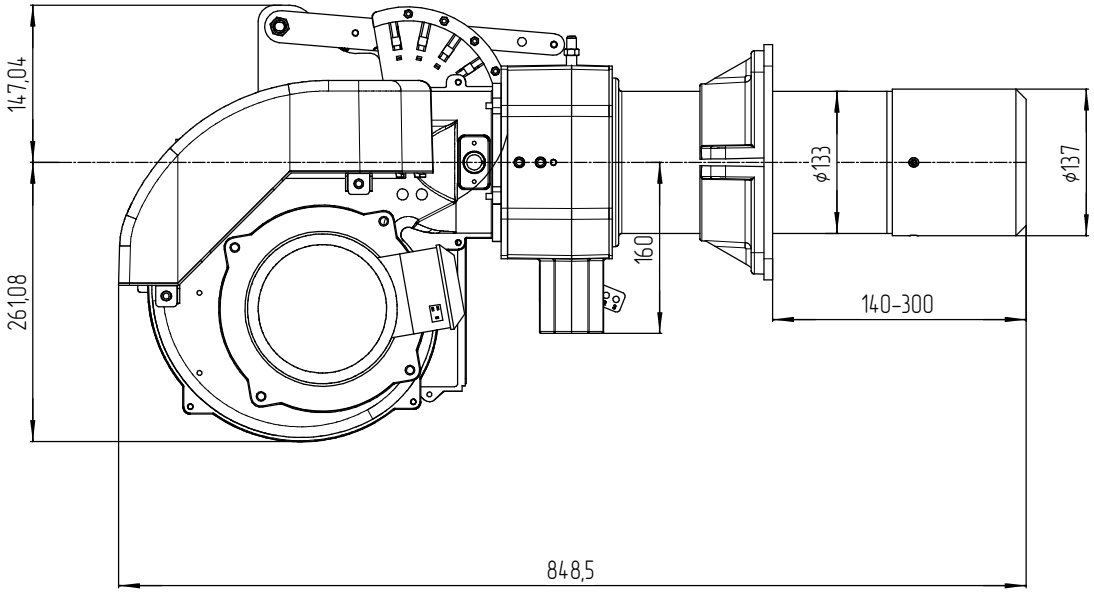
147,04
261,08
160
ϕ133
ϕ137
140-300
848,5

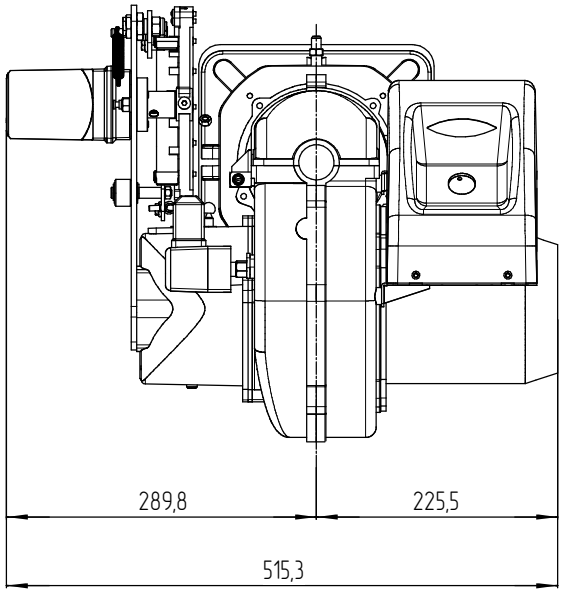
289,8
225,5
515,3

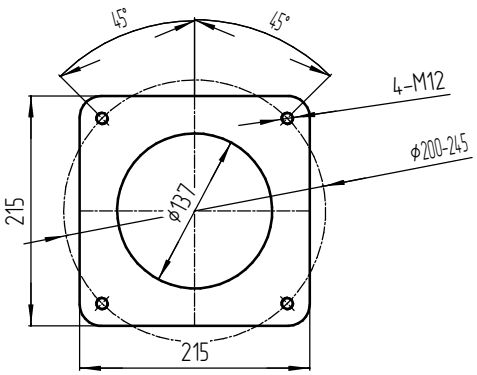
45°
45°
4-M12
ϕ200-245
ϕ137
215
215

RTC35M