2.4.6 Установочные и присоединительные размеры горелок приведены на рисунке 2.1 и рисунке 2.2.

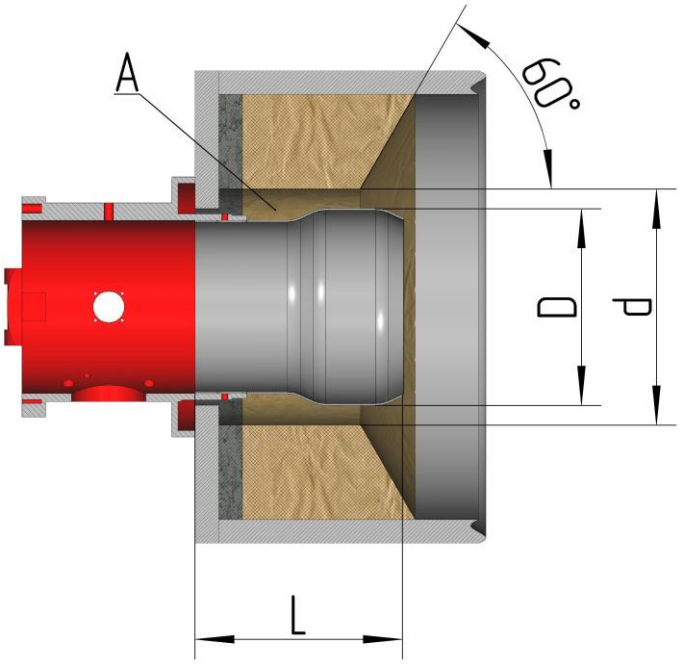

Рисунок 2.1

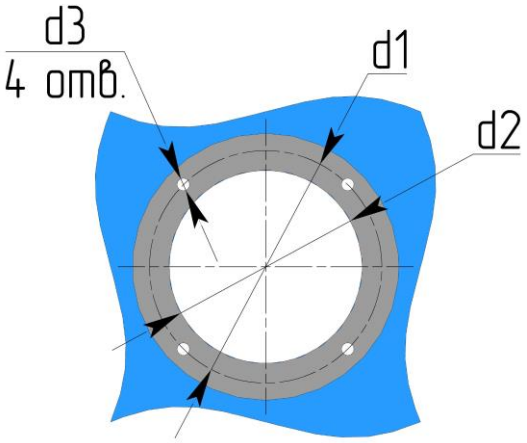

Рисунок 2.2

2.4.7 Обмуровка не должна выступать за переднюю плоскость пламенной трубы, но может иметь коническую форму с углом в 60°.

2.4.8 Кольцевой зазор А на рисунке 2.1 между пламенной головой и обмуровкой теплоагрегата заполнить негорючим эластичным изоляционным материалом (не обмуровывать). Рекомендуется использовать огнеупорные маты марки «Cerablanket», плотностью 96 кг/м^3.

2.4.9 После монтажа горелки оформить в установленном порядке «Свидетельство о монтаже» и произвести запись в паспорте изделия.

2.4.10 Присоединительные размеры горелок приведены в таблице 8.

Таблица 8

Тип горелки	Размеры в милиметрах					
	L	D	d	d_1	d_2	d_3
ГКБ-0,63	157	160	190	186	165	М10
ГКБ-0,94	200	200	240	235	210	М10
ГКБ-1,75	230	250	290	298	270	М12
ГКБ-2,25	230	265	300	298	270	М12
ГКБ-3,5	233	325	360	330	305*	М12
ГКБ-3,95	233	325	360	330	305*	М12

* Горелка может демонтироваться только без пламенной трубы или со снятой (открытой) предней плитой теплоагрегата.