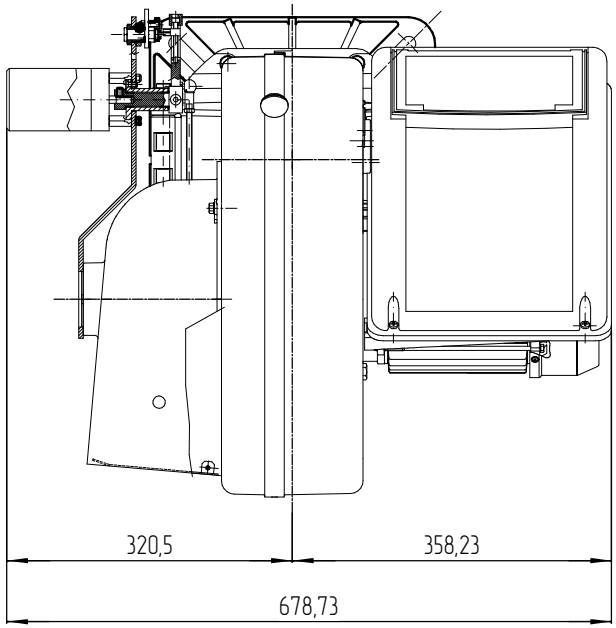
320,5
358,23
678,73

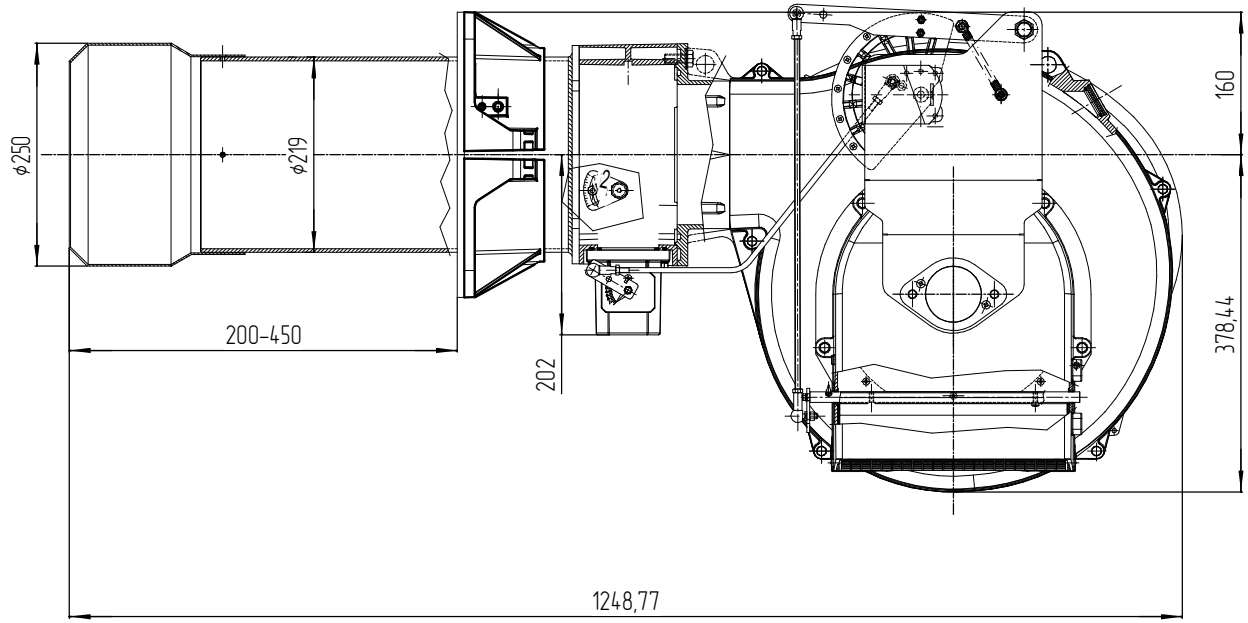
ϕ250
ϕ219
200-450
202
160
378,44
1248,77

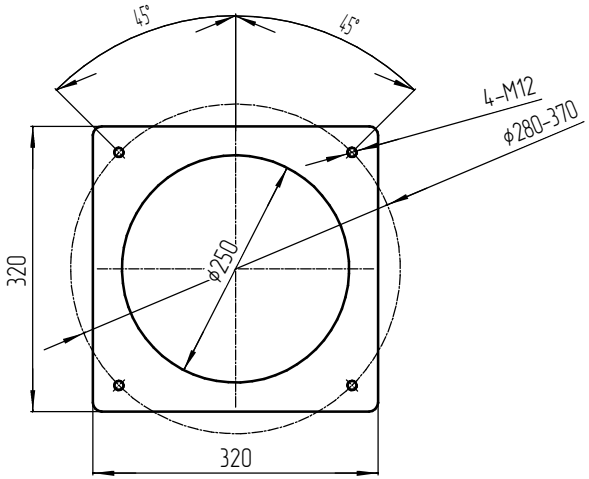
45°
45°
4-M12
ϕ280-370
ϕ250
320
320

					RTCB140 M		