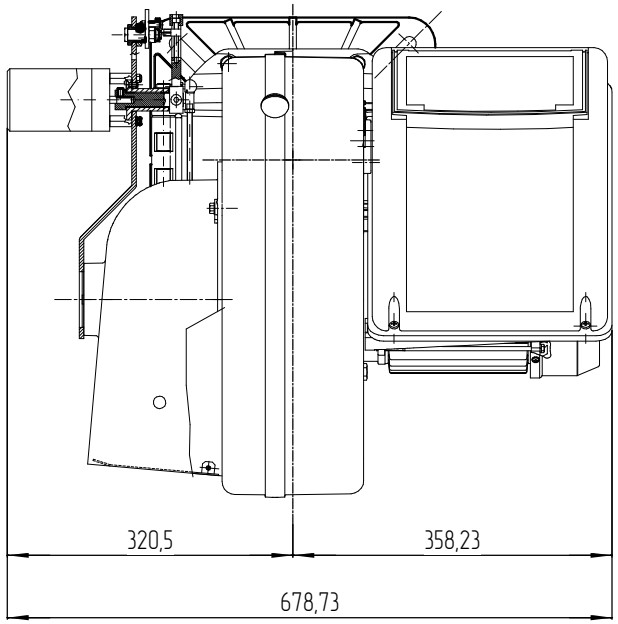
320,5
358,23
678,73

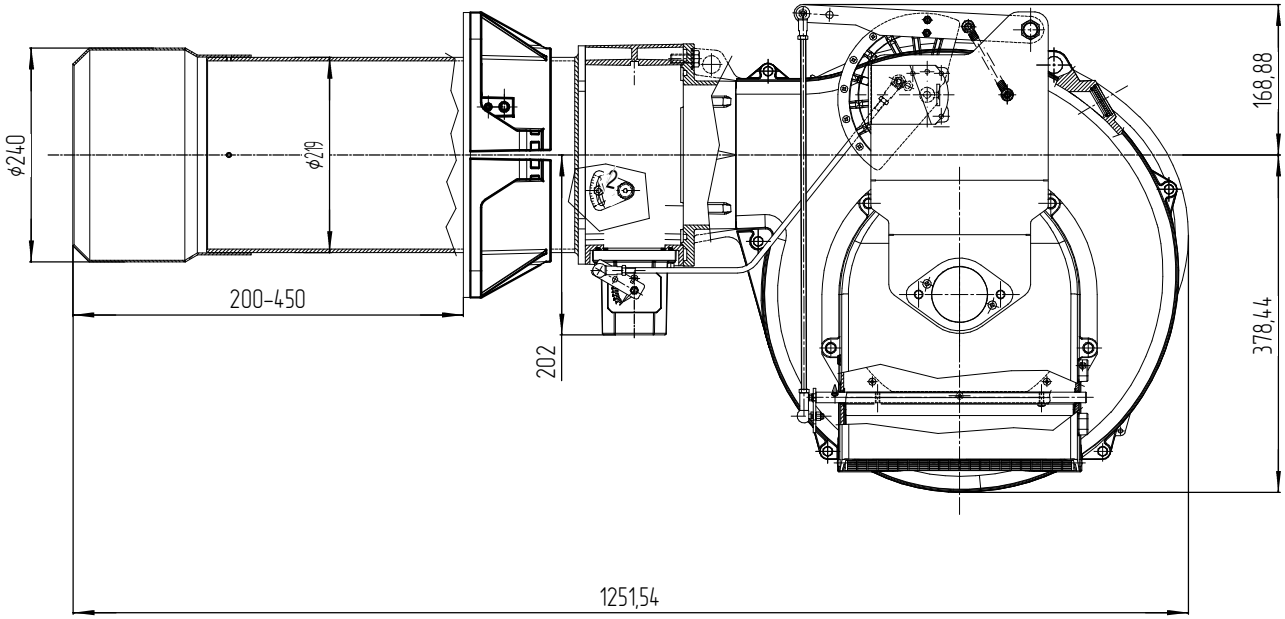
ϕ240
ϕ219
200-450
202
168,88
378,44
1251,54

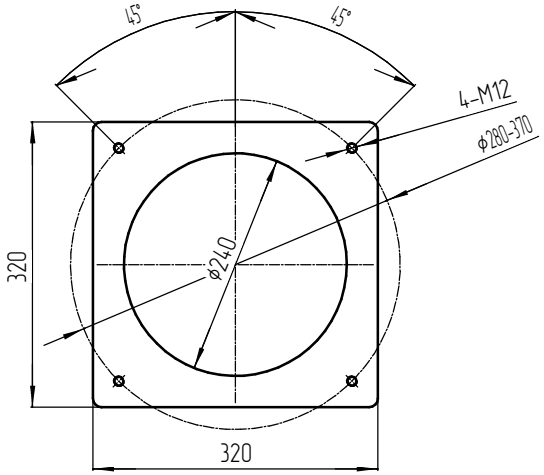
45°
45°
4-M12
ϕ280-370
ϕ240
320
320

					RTC105M		