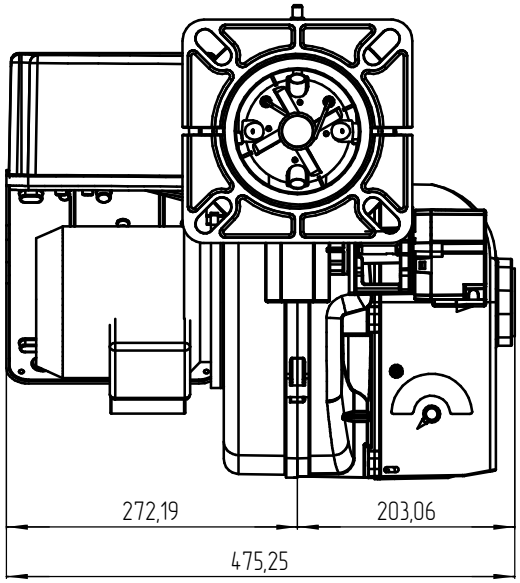
272,19
203,06
475,25

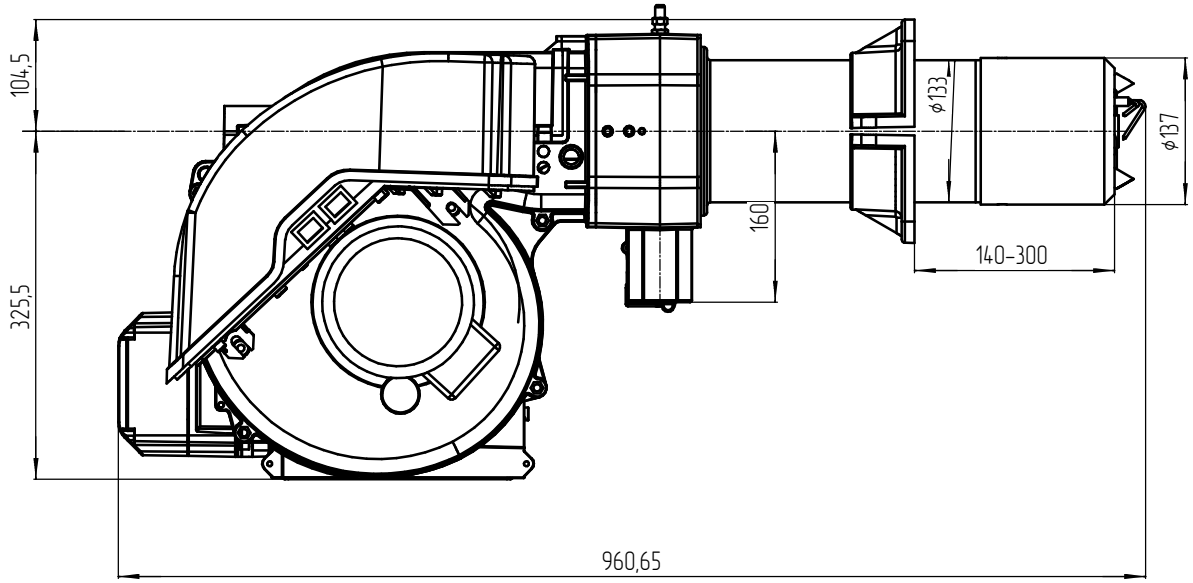
104,5
325,5
160
ϕ133
ϕ137
140-300
960,65

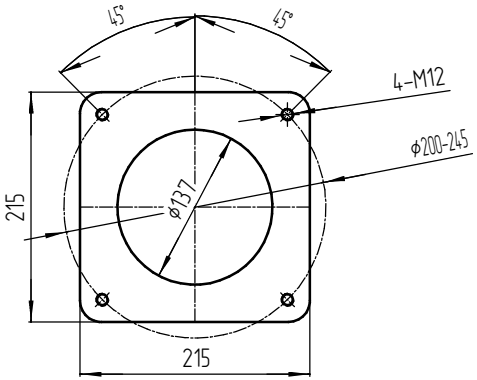
45°
45°
4-M12
ϕ200-245
ϕ137
215
215

RTC45E