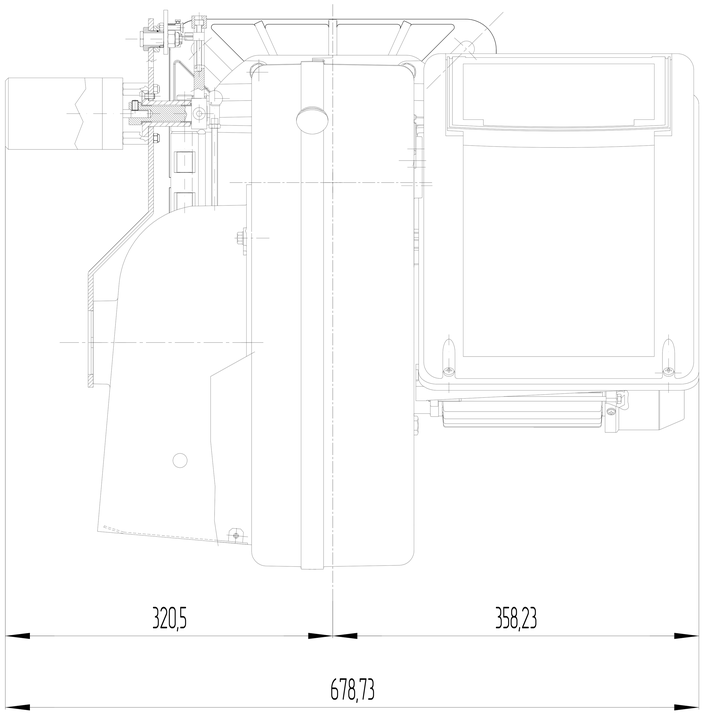
320,5
358,23
678,73

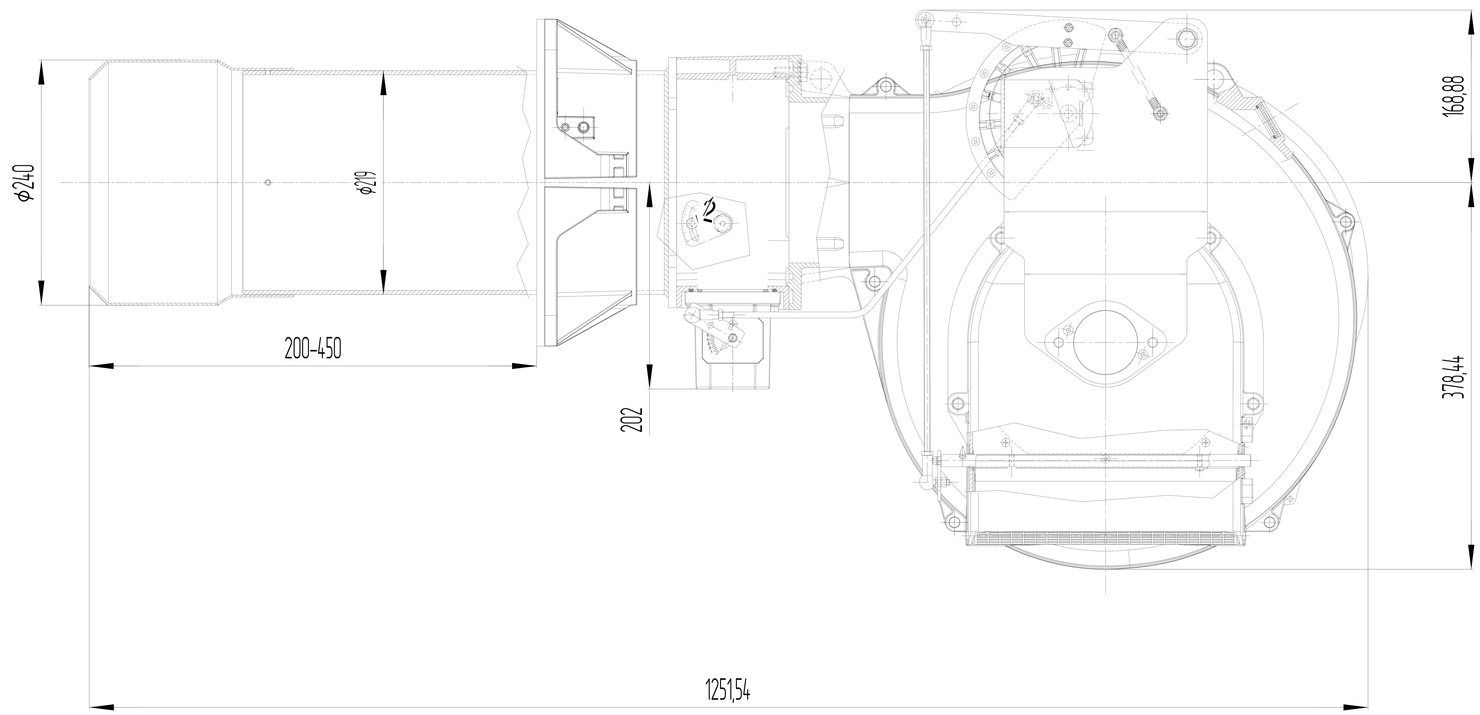
ϕ240
ϕ219
200-450
202
168,88
378,44
1251,54

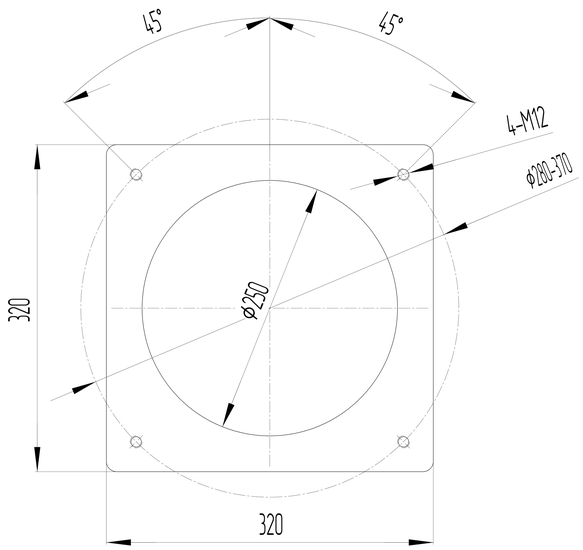
45°
45°
4-M12
ϕ200-370
ϕ250
320
320

RTC105M