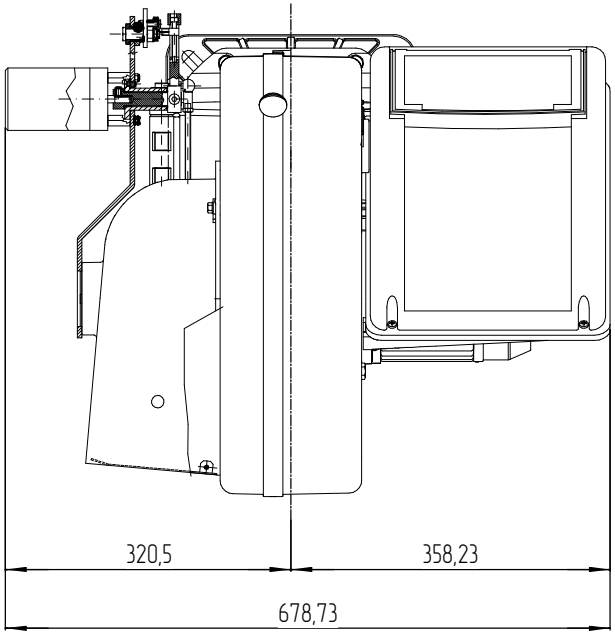
320,5
358,23
678,73

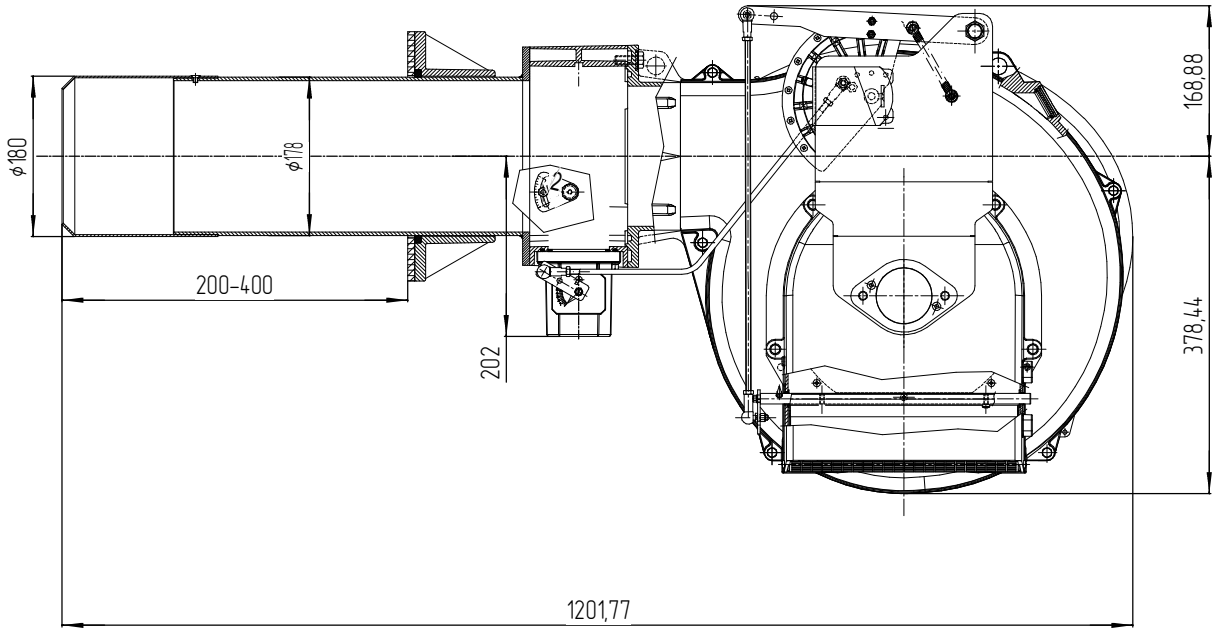
ϕ180
ϕ178
200-400
202
168,88
378,44
1201,77

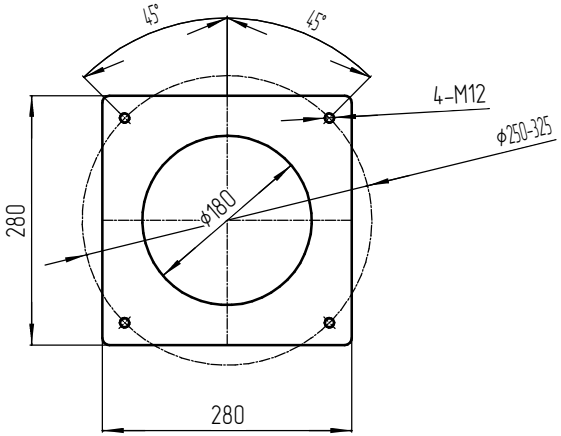
45°
45°
4-M12
ϕ250-325
ϕ180
280
280

					RTC70 M		