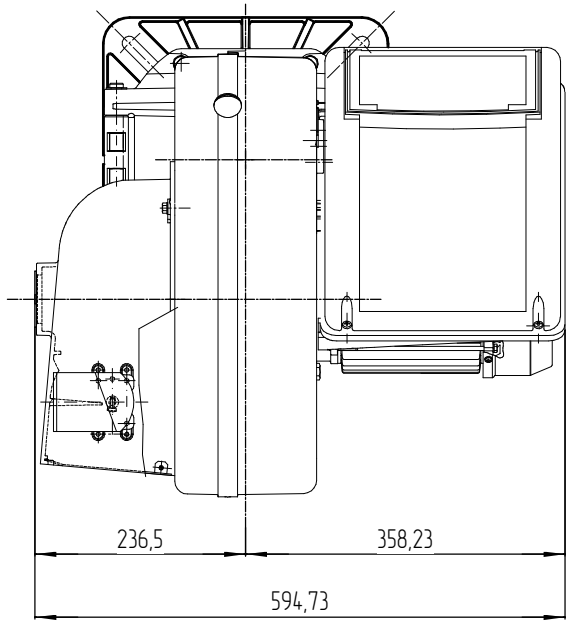
236,5
358,23
594,73

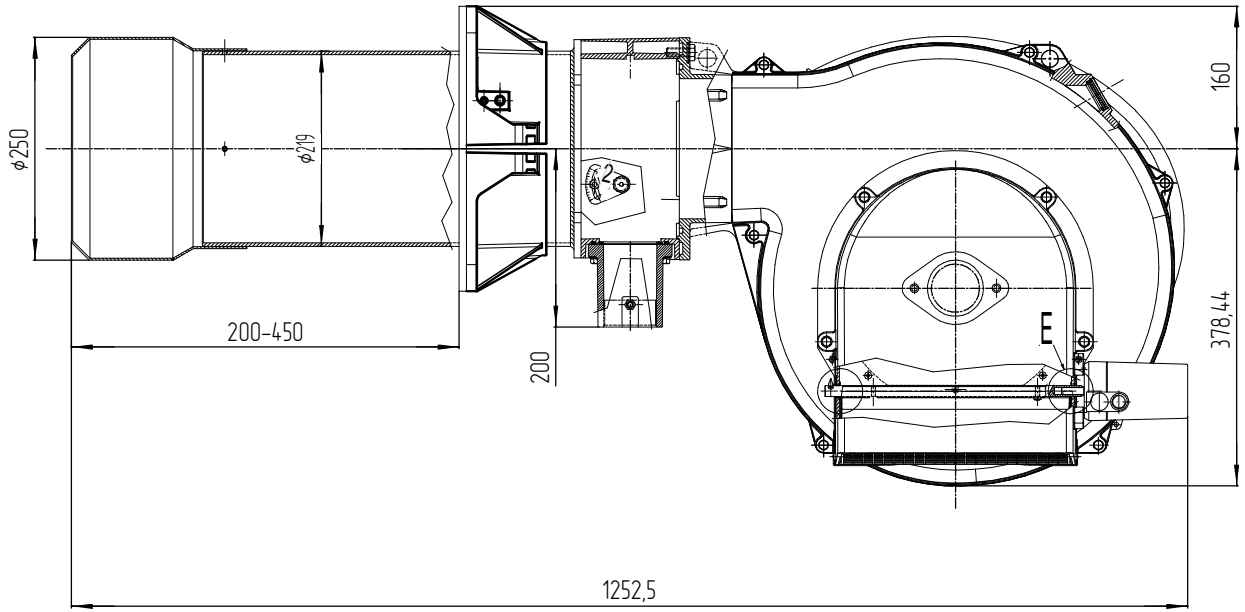
ϕ250
ϕ219
200-450
200
E
160
378,44
1252,5

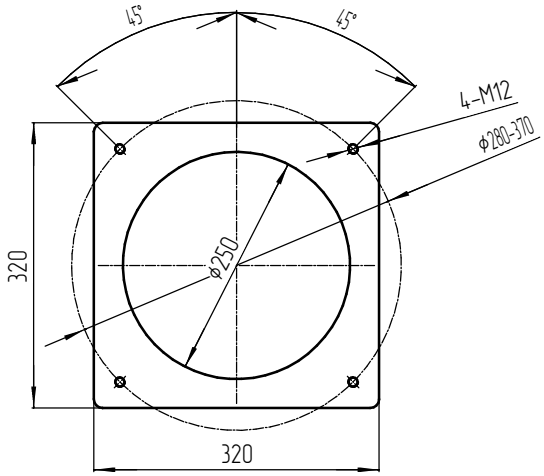
45°
45°
4-M12
ϕ280-370
ϕ250
320
320

					RTC140E			