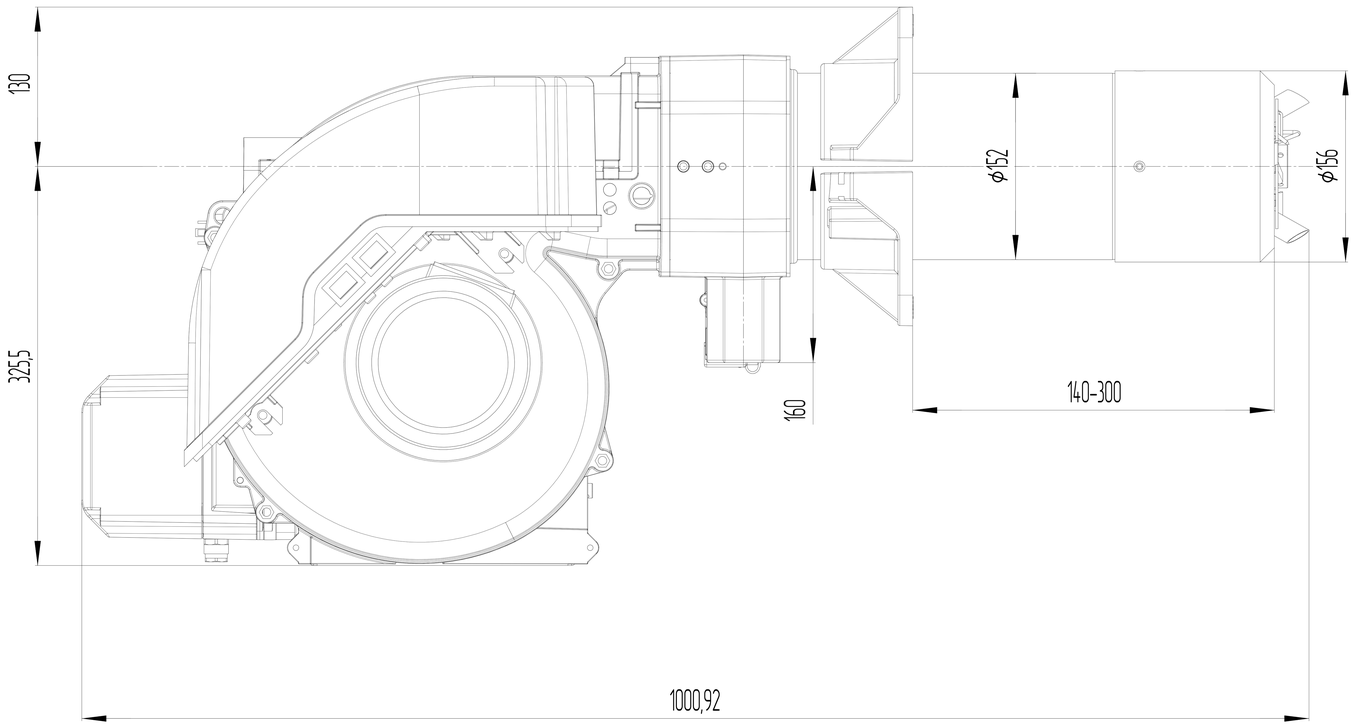
130
325,5
160
ϕ152
ϕ156
140-300
1000,92

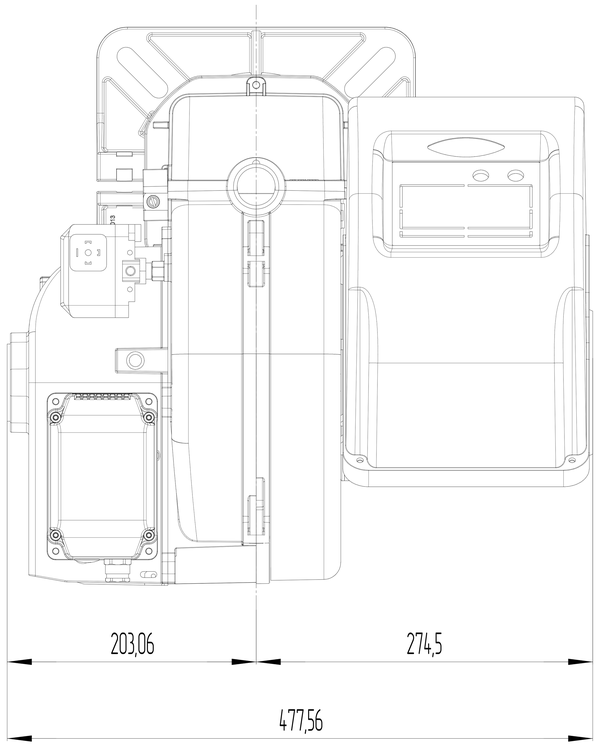
203,06
274,5
477,56

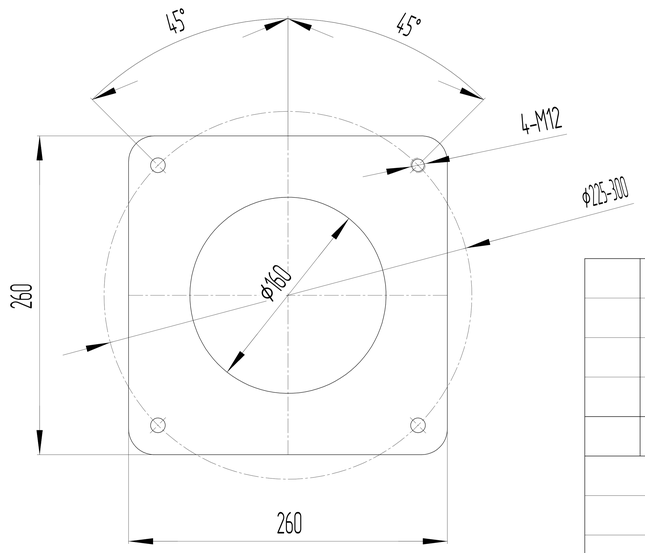
45°
45°
4-M12
ϕ225-300
ϕ160
260
260

RTC60E