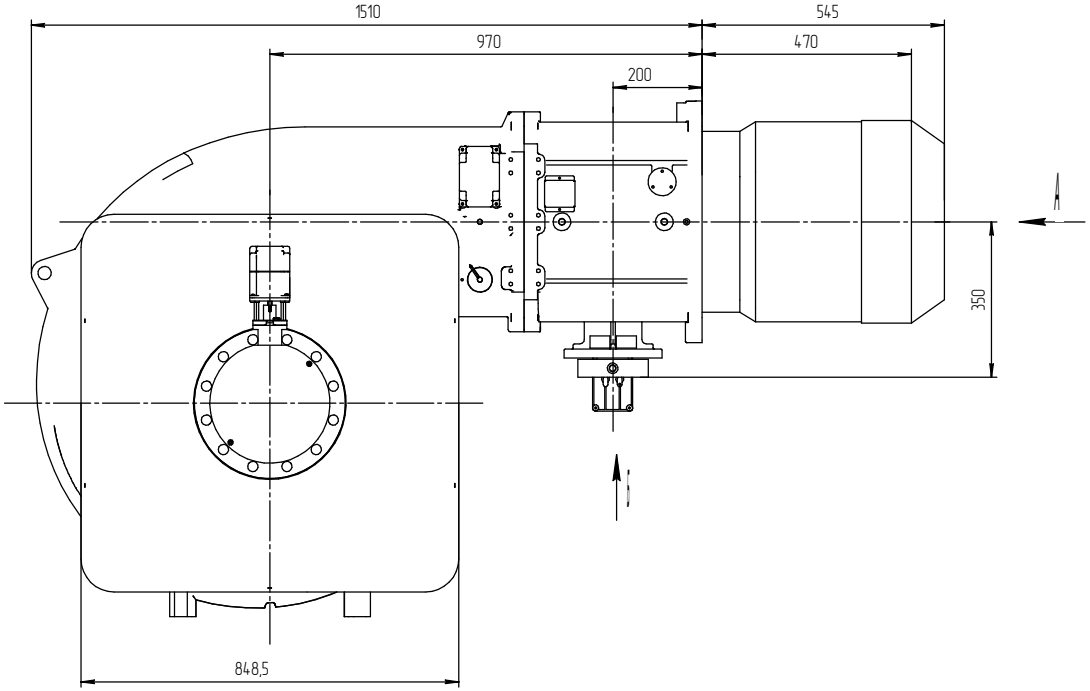

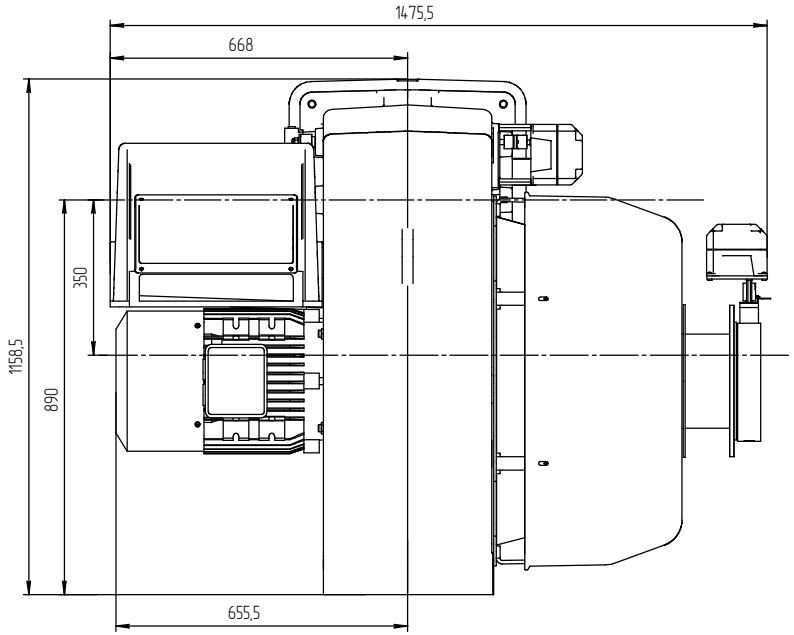

Монтажное положение

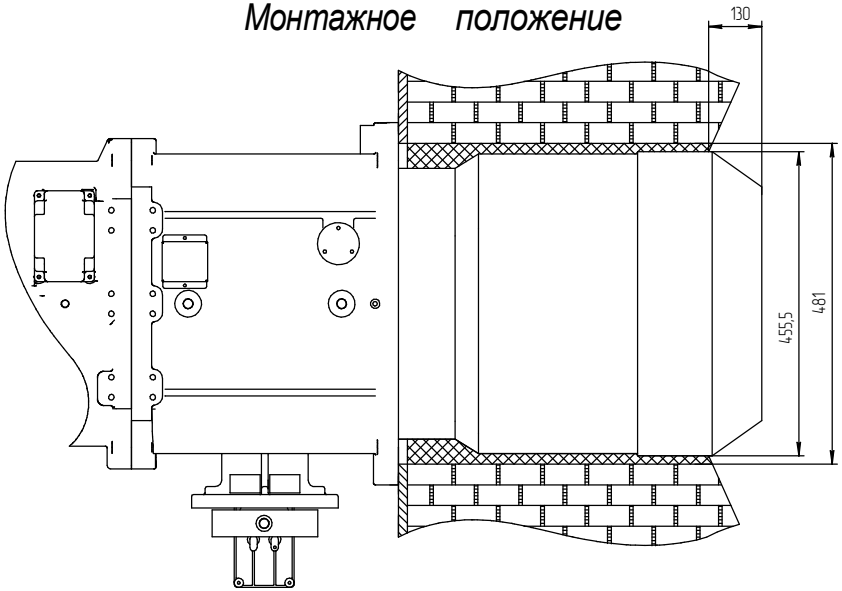

А

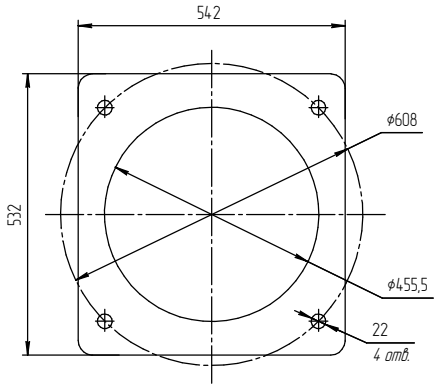

Б (М 1:2)

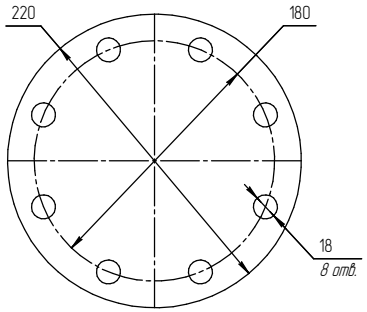

Изм	Лист	№ докум	Подп	Дата	RTCB560E	Лит	Масса	Масштаб
Разраб								1:6
Пров						Лист	Листов	
Т.контр								
Н.контр								
Утв								

Копировал Формат A1

Перв. примен. | Справ. № | Подп. и дата | Инв. № дубл. | Взам. инв. № | Подп. и дата | Инв. № подл.